SCHEMA DI MONTAGGIO :

SERIE FORMA TAVOLO RIUNIONE

FA115-FA-116-FA117

Sequenza di montaggio numerata

FERRAMENTA:
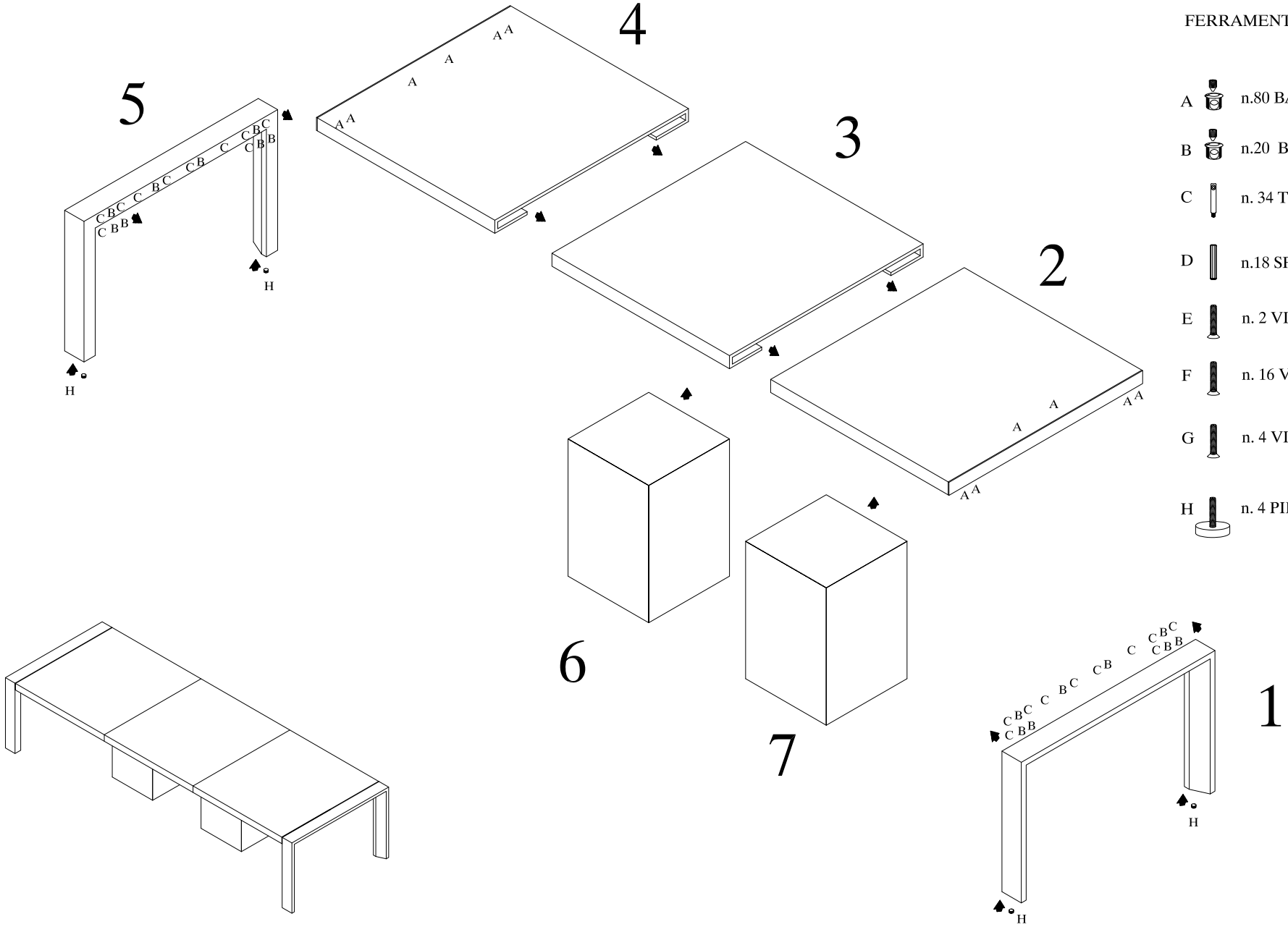
A	n.80 BARILOTTI DA 25+GRANI
B	n.20 BARILOTTI DA 14X9+GRANI
C	n. 34 TIRANTI 7X35
D	n.18 SPINE LEGNO
E	n. 2 VITI TBL 6MAX30
F	n. 16 VITI AUTOFILETTATA 3,5X16
G	n. 4 VITI 4MAX25
H	n. 4 PIEDINI