smart OFFICE	Schema di montaggio: STRATOS 2015 Allungo dattilo con supporto Rev. 00

Sequenza di montaggio numerata

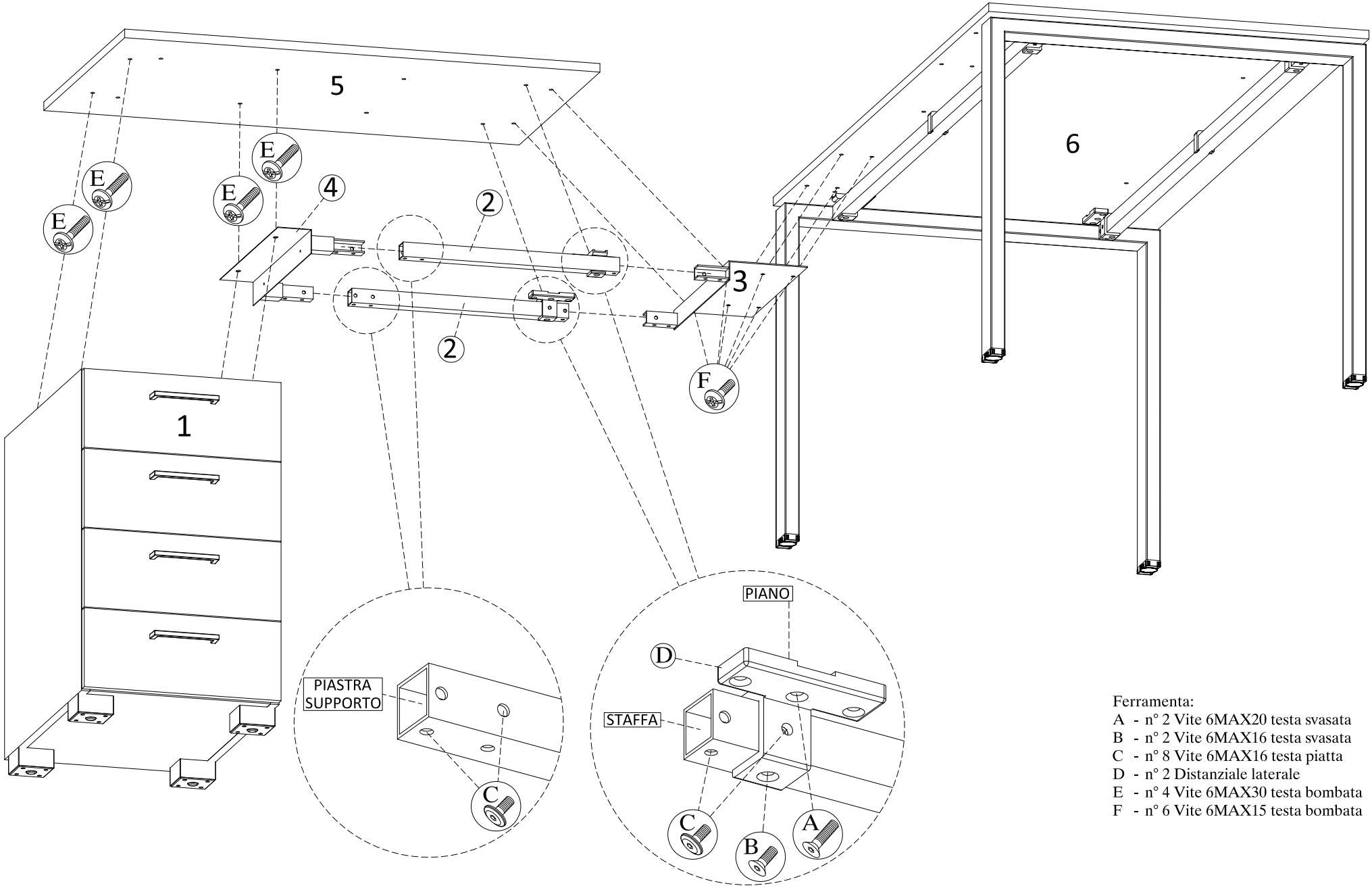

Ferramenta:

A - n° 2 Vite 6MAX20 testa svasata
B - n° 2 Vite 6MAX16 testa svasata
C - n° 8 Vite 6MAX16 testa piatta
D - n° 2 Distanziale laterale
E - n° 4 Vite 6MAX30 testa bombata
F - n° 6 Vite 6MAX15 testa bombata